CARACTERÍSTICAS TÉCNICAS

Modelo:	Portalámpara BI162
Acabado	Blanco
Flujo luminoso	-
Medidas	ø 80 X 29 mm / ø corte 60 mm
Base	GU5.3 / GU10
Voltaje	-
Temperatura	-
Horas de vida	-
Garantía	3 años
Unidades por caja	100 piezas
Ángulo y óptica	-
Factor de potencia	-
Índice de protección	IP20
Atenuable	-

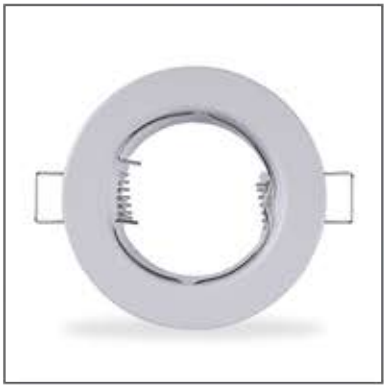

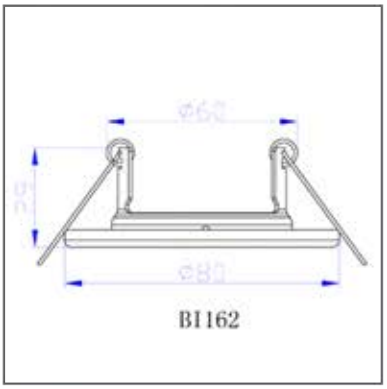

MATERIALES / ACABADOS

Fierro
Incluye Soquet para MR16 GU5.3

Duraled se reserva el derecho de realizar modificaciones técnicas con el fin de mejorar las prestaciones del producto.

5395-6650
info@duraled.mx
duraled.com.mx